DP1603

Conversor para relé

Relais Adapter/2xNO

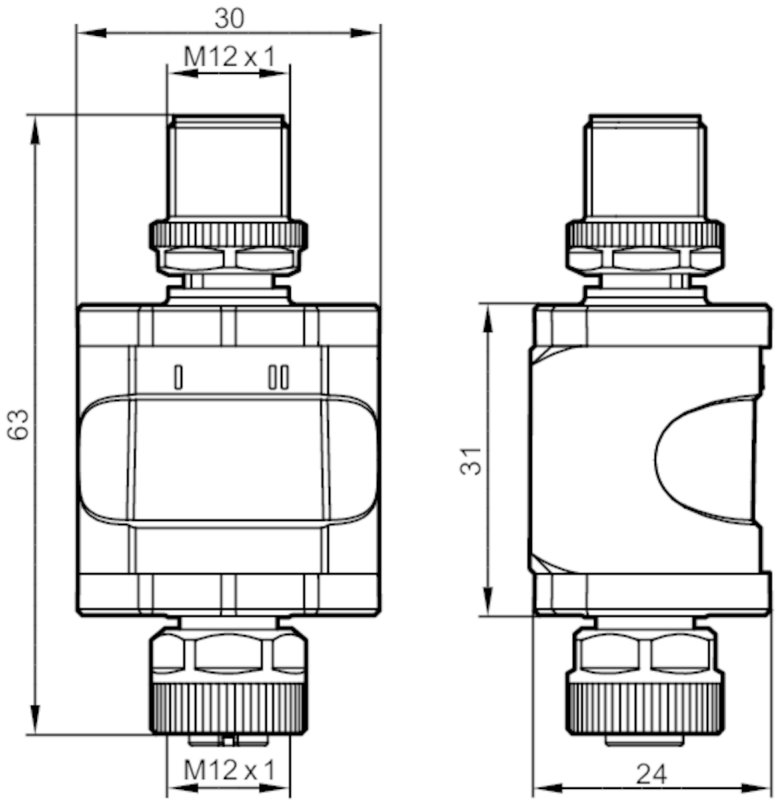

Características do produto		
Saída		normalmente aberto
Dimensões	[mm]	63 x 30 x 24
Dados elétricos		
Tensão de operação	[V]	18...30 DC; ((em ambientes úmidos: 18...28 V) ; para SELV/PELV)
Tensão nominal DC	[V]	24
Consumo de corrente	[mA]	< 10
Entradas/saídas		
Quantidade de entradas e saídas		Quantidade de entradas digitais: 2; Quantidade de saídas de relé: 2
Entradas		
Quantidade de entradas digitais		2; (Tipo 3 (IEC 61131-2))
Circuito de entrada das entradas digitais		PNP
Saídas		
Área de tensão DC	[V]	0...32; (para SELV/PELV)
Área de tensão AC	[V]	0...20; ((em ambientes úmidos: 0...16 V); para SELV/PELV)
Saída		normalmente aberto
Carga de corrente máx. por saída	[mA]	1000
Quantidade de saídas de relé		2

DP1603

Conversor para relé

Relais Adapter/2xNO

Frequência de comutação AC	[Hz]	1
Frequência de comutação DC	[Hz]	1
Aviso para a frequência de comutação	[Hz]	sem cargas capacitivas
Condições ambientais		
Temperatura ambiente	[°C]	-25...60
Aviso sobre a temperatura do ambiente		2000 m: -25...60 °C
		3000 m: -25...55 °C
		4000 m: -25...52 °C
Temperatura de armazenamento	[°C]	-25...70
Umidade relativa do ar máx.	[%]	90; (decrescimento linear até 50 % (40 °C) sem condensação)
Altura máx. acima do nível do mar	[m]	4000
Proteção		IP 67
Grau de sujidade		2; (antes da montagem e quando substituir o dispositivo)
Certificações / testes		
MTTF	[anos]	942
Dados mecânicos		
Peso	[g]	82,2
Peso (sem acessórios e sem embalagem)	[g]	35
Dimensões	[mm]	63 x 30 x 24
Materiais		invólucro: PA
Acessórios		
Acessório opcional		clipe de montagem
Observações		
Observações		Para obter mais informações, favor consulte o manual de operação.
Unidades por embalagem		1 peça

conexão elétrica - conector

Conexão: 1 x M12, reto; codificação: A

1: L+
2: IN1 DI1
3: L-
4: IN2 DI2

DP1603

Conversor para relé

Relais Adapter/2xNO

conexão elétrica - soquete

Conexão: 1 x M12, reto; codificação: A

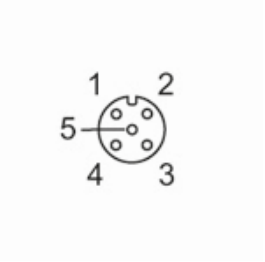

1: L1 / L+	Tensão de alimentação Saída
2: OUT1	NO1
3: n.c.	
4: OUT2	NO2
5: n.c.	