MK5908

Detector para cilindros con IO-Link

MKT4028BFRKG/H/0,3M/IO/ZH/US

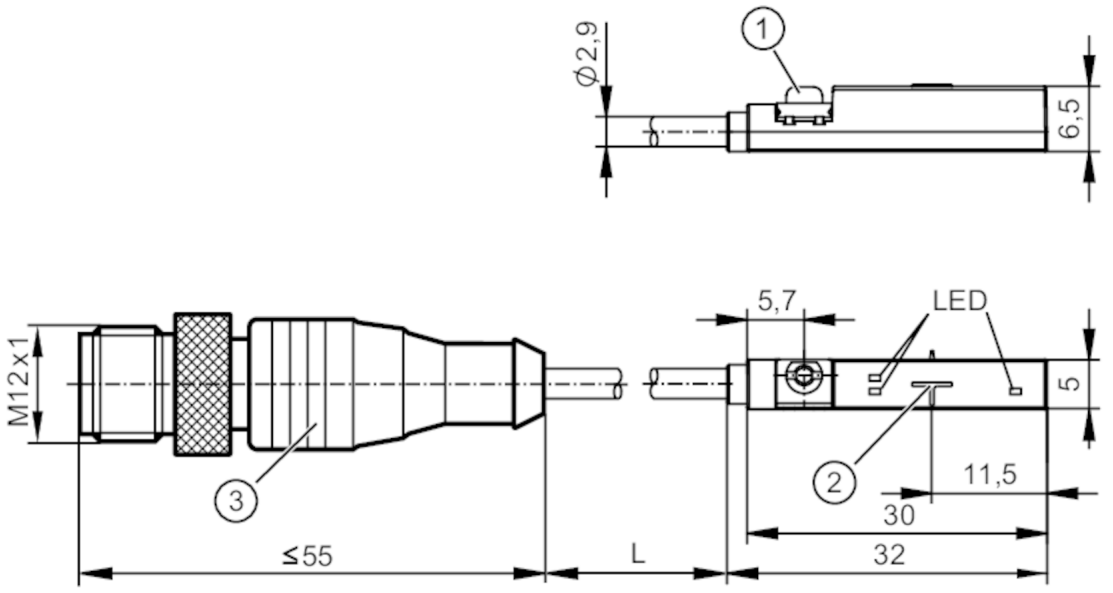

1 Elemento de fijación
2 Superficie activa
3 ilustración de ejemplo

Características del producto		
Alimentación		PNP/NPN; (parametrizable)
Función de salida		normalmente abierto / normalmente cerrado; (parametrizable)
Interfaz de comunicación		IO-Link
Campo de aplicación		
Principio de funcionamiento		sensor de efecto hall; (Función 3D)
Datos eléctricos		
Tensión de alimentación	[V]	10...30 DC; ("supply class 2" según cULus)
Consumo de corriente	[mA]	< 20
Clase de protección		III
Protección contra inversiones de polaridad		sí
Tiempo de retardo a la disponibilidad máx.	[ms]	300
Entradas/salidas		
Número de entradas y salidas		Número de salidas digitales: 2
Salidas		
Señal de salida		señal de conmutación; IO-Link
Alimentación		PNP/NPN; (parametrizable)
Número de salidas digitales		2
Función de salida		normalmente abierto / normalmente cerrado; (parametrizable)
Caída de tensión máx. de la salida de conmutación DC	[V]	2,5
Corriente residual máx.	[mA]	0,5

MK5908

Detector para cilindros con IO-Link

MKT4028BFRKG/H/0,3M/IO/ZH/US

Corriente máxima permanente de la salida de conmutación DC	[mA]	100
Frecuencia de conmutación DC	[Hz]	200
Tipo de protección contra cortocircuitos		pulsada
Protección contra cortocircuitos		sí
Resistente a sobrecargas		sí
Rango de detección		
Rango de medición	[mm]	50; (según la aplicación)
Intensidad de campo mínima	[mT]	1
Precisión / variaciones		
Histéresis	[mm]	1,25; (parametrizable)
Repetibilidad	[mm]	< 0,2
Error de linealidad IO-Link	[%]	< 5
Resolución	[mm]	0,01; (según la aplicación)
Software / programación		
Opciones de parametrización		Puntos de conmutación; Función de contador; función de diagnóstico
Interfaces		
Interfaz de comunicación		IO-Link
Tipo de transmisión		COM2 (38,4 kBaud)
Revisión IO-Link		1.1.3
Norma SDCI		IEC 61131-9 CDV
Perfiles		**Function class** / **Designación**
		0x0010 / Measuring and Switching Sensor, 1 channel / SSP 4.1.1
		0x4000 / Identification and Diagnosis
		0x8013 / Object detection
		0x8101 / Locator
		0x8102 / ProductURI
Modo SIO		sí
Clase de puerto de maestro requerido		A
DeviceIDs compatibles		**Modo de funcionamiento** / **DeviceID**
		default / 1613
Condiciones ambientales		
Temperatura ambiente	[°C]	-25...85
Grado de protección		IP 65; IP 67
Homologaciones / pruebas		
CEM		EN 61000-4-2 / - CD / 8 kV AD
		EN 61000-4-3 / 10 V/m
		EN 61000-4-4 / 2 kV
		EN 61000-4-6 / 10 V
		EN 55011 / clase B
Resistencia a impactos		EN 60068-2-75 Ehc / 1 J

MK5908

Detector para cilindros con IO-Link

MKT4028BFRKG/H/0,3M/IO/ZH/US

Resistencia a vibraciones	EN 60068-2-6 Fc	20 g (10...3000 Hz) / 50 ciclos de frecuencia, 1 octavo/minuto, en 3 ejes
Resistencia a choques	EN 60068-2-27 Ea	30 g 11 ms semisinusoidal; respectivamente 3 choques en cada sentido de los 3 ejes de coordenadas
MTTF [años]	1088	
Homologación UL	Ta	-25...75 °C
	Enclosure type	Type 1
	alimentación de tensión	Class 2
	Número de homologación UL	C020
	Número de registro UL	E174191

Datos mecánicos

Peso [g]	21,9
Tipo de montaje	elemento de fijación con cabeza combinada ranurada/hexagonal interior de 1,5 de ancho
Tipo de cilindro	cilindros con ranura en T
Materiales	Carcasa: PA; excéntrica de fijación: Acero inoxidable

Indicaciones / elementos de mando

Indicación	Estado de conmutación	2 x LED, amarillo SSC1.1 SSC1.2
	Disponibilidad	1x LED, verde

Accesorios

Componentes incluidos	Sujetacables 1x
	señalizador de posición de goma 1x

Notas

Cantidad por pack	1 unid.

Conexión eléctrica - Conector macho

Cable: 0,3 m, PUR, Ø 2,9 mm; 4 x 0,08 mm²

Conector: 1 x M12; codificación: A

MK5908

Detector para cilindros con IO-Link

MKT4028BFRKG/H/0,3M/IO/ZH/US

Conexión

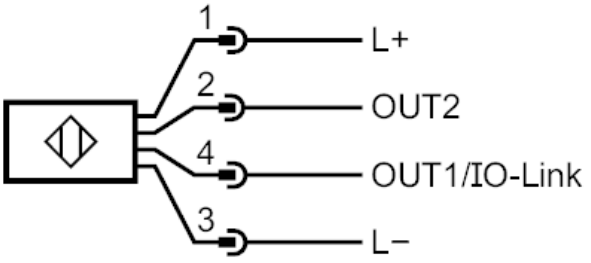

2:	OUT2
4:	IO-Link / OUT1