DI605A

Kompakte Auswerteeinheit zur Drehzahlüberwachung

DGA4005-WRKG/IO/US/3D

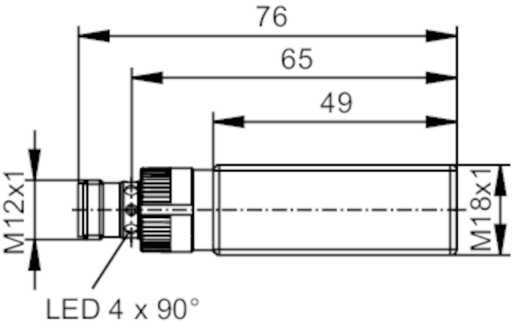

Produktmerkmale		
Elektrische Ausführung		PNP/NPN; (parametrierbar)
Ausgangsfunktion		Schließer / Öffner; (parametrierbar)
Schaltabstand	[mm]	5
Kommunikationsschnittstelle		IO-Link
Gehäuse		Gewindebauform
Abmessungen	[mm]	M18 x 1 / L = 76
Einsatzbereich		
Besondere Eigenschaft		Vergoldete Kontakte
Applikation		Auswertung von rotierenden und linearen Bewegungen auf Sollwertunterschreitung; Blockieren
Elektrische Daten		
Betriebsspannung	[V]	10...30 DC
Stromaufnahme	[mA]	< 15
Schutzklasse		II
Verpolungsschutz		ja
Ausgänge		
Elektrische Ausführung		PNP/NPN; (parametrierbar)
Ausgangsfunktion		Schließer / Öffner; (parametrierbar)
Max. Spannungsabfall Schaltausgang DC	[V]	2,5
Werkseinstellung		Elektrische Ausführung: PNP
		Ausgangsfunktion: Schließer
		Schaltpunkt: 100 Imp/min
		Ausgang OUT2: Impulsausgang
Kurzschlussschutz		ja
Überlastfest		ja
Schaltausgang (OUT1)		
Ausgangssignal		Schaltsignal
Dauerhafte Strombelastbarkeit des Schaltausgangs DC	[mA]	250

DI605A

Kompakte Auswerteeinheit zur Drehzahlüberwachung

DGA4005-WRKG/IO/US/3D

Impulsausgang / Schaltausgang (OUT2)		
Ausgangssignal		Impulssignal; Schaltsignal; (parametrierbar)
Dauerhafte Strombelastbarkeit des Schaltausgangs DC	[mA]	100
Schaltfrequenz DC	[Hz]	< 500
Impulsausgang		externe Auswertung der Bedämpfungsimpulse
Erfassungsbereich		
Schaltabstand	[mm]	5
Mess-/Einstellbereich		
Messbereich	[Imp/min]	1...32000
Einstellbereich	[Imp/min]	3...24000
Messprinzip		induktiv
Genauigkeit / Abweichungen		
Korrekturfaktor		Edelstahl: 0,7 / Messing: 0,4 / Aluminium: 0,4 / Kupfer: 0,3
Hysterese	[% von Sr]	10
Hysterese	[% von Sp]	10...30
Wiederholgenauigkeit IO-Link	[%]	1; (von Messbereichsendwert)
Temperaturdrift		± 10 %; (von Messbereichsendwert)
Reaktionszeiten		
Anlaufüberbrückung	[s]	0...15; (Schrittweite: 1 s; Default: 10 s)
Max. Bedämpfungsfrequenz	[Imp/min]	60000
IO-Link		
Anlaufüberbrückung	[s]	0...30; (Schrittweite: 100 ms; Default: 10 s)
Schnittstellen		
Kommunikationsschnittstelle		IO-Link
Übertragungstyp		COM2 (38,4 kBaud)
IO-Link Revision		1.1
SDCI-Norm		IEC 61131-9
Profile		Smart Sensor: Measuring and Switching Sensor, high resolution, 1 channel, Identification and Diagnosis, Locator, ProductURI
SIO-Mode		ja
Benötigte Masterportklasse		A
Min. Prozesszykluszeit	[ms]	3,7
IO-Link Prozessdaten (zyklisch)		**Funktion** / **Bitlänge**
		Prozesswert / 32
		Gerätestatus / 4
		Binäre Schaltinformationen / 2
IO-Link Funktionen (azyklisch)		Einschaltzyklenzähler; Betriebsstundenzähler; interne Temperatur; Anwendungsspezifische Markierung
Unterstützte DeviceIDs		**Betriebsart** / **DeviceID**
		default / 1444
Hinweis		Weitere Informationen entnehmen Sie der IODD-PDF-Datei unter "Downloads"

DI605A

Kompakte Auswerteeinheit zur Drehzahlüberwachung

DGA4005-WRKG/IO/US/3D

Umgebungsbedingungen			
Umgebungstemperatur	[°C]	-20...60	
Schutzart		IP 67	
Zulassungen / Prüfungen			
ATEX Gerätekennzeichnung		II 3D Ex tc IIIC T80°C Dc X	
EMV		EN 61000-4-2 ESD	4 kV CD / 8 kV AD
		EN 61000-4-3 HF gestrahlt	10 V/m
		EN 61000-4-4 Burst	2 kV
		EN 61000-4-6 HF leitungsgebunden	10 V
		EN55011	Klasse B
Schwingfestigkeit		EN 60068-2-6 Fc	20 g (10...3000 Hz)
			50 Frequenzzyklen, 1 Oktave/Minute, in 3 Achsen
Schockfestigkeit		EN 60068-2-27 Ea	100 g 11 ms Halbsinus; je 3 Schocks in jede Richtung der 3 Koordinatenachsen
Dauerschockfestigkeit		EN 60068-2-27	43 g 6 ms; je 4000 Schocks in jede Richtung der 3 Koordinatenachsen
Schneller Temperaturwechsel		EN 60068-2-14 Na	TA = -25°C; TB = 80°C; t1 = 30 min; t2 = <10 s 50 Zyklen
Salzsprühnebeltest		EN 60068-2-52 Kb	Schärfegrad 5 (4 Prüfzyklen)
MTTF	[Jahre]	471	
Mechanische Daten			
Gewicht	[g]	78,9	
Gehäuse		Gewindebauform	
Einbauart		bündig einbaubar	
Abmessungen	[mm]	M18 x 1 / L = 76	
Gewindebezeichnung		M18 x 1	
Werkstoffe		Gehäuse: 1.4404 (Edelstahl / 316L); aktive Fläche: PA; LED-Fenster: PEI; Befestigungsmuttern: 1.4404 (Edelstahl / 316L)	
Anzugsdrehmoment	[Nm]	35	
Anzeigen / Bedienelemente			
Anzeige		Betrieb	4 x LED, grün
		Schaltausgang	4x LED, gelb
		Fehlermeldung	4x LED, rot
Zubehör			
Lieferumfang		Befestigungsmuttern: 2	
Bemerkungen			
Verpackungseinheit		1 Stück	

DI605A

Kompakte Auswerteeinheit zur Drehzahlüberwachung

DGA4005-WRKG/IO/US/3D

Elektrischer Anschluss

Steckverbindung: 1 x M12; Codierung: A; Kontakte: vergoldet

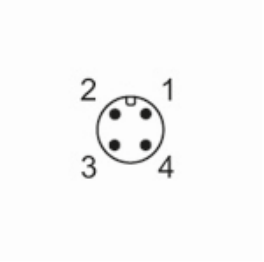

Anschluss

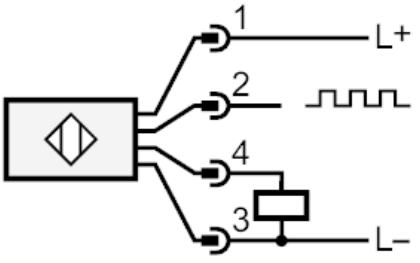

1:	L+
2:	OUT2 Impulsausgang / Schaltausgang
3:	L-
4:	OUT1 IO-Link / Schaltausgang