DP3213

Konverter IO-Link - 4...20 mA

CONV IO-LINK/2x4-20mA/IP69K

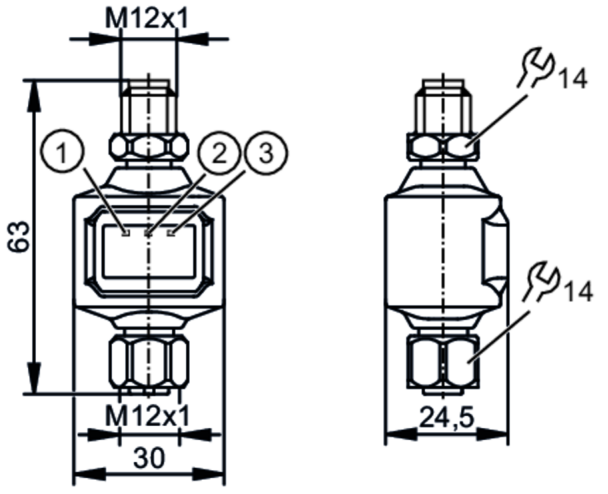

1 LED I
2 Power
3 LED II

Produktmerkmale		
Anzahl der Ein- und Ausgänge		Anzahl der analogen Ausgänge: 2
Kommunikationsschnittstelle		IO-Link
Einsatzbereich		
Applikation		Über IO-Link ansteuerbare Analogausgänge; Zur Anbindung analog angesteuerter Aktoren an ein IO-Link System; Für den Einsatz in nasser Umgebung; Verwendung in Innenräumen
Elektrische Daten		
Betriebsspannung	[V]	18...30 DC; ((in nasser Umgebung: 18...28 V) nach SELV/PELV)
Nennspannung DC	[V]	24
Stromaufnahme	[mA]	300
Strombelastbarkeit gesamt	[A]	0,2
Ein-/Ausgänge		
Anzahl der Ein- und Ausgänge		Anzahl der analogen Ausgänge: 2
Ausgänge		
Anzahl der analogen Ausgänge		2
Analogausgang Strom	[mA]	4...20
Max. Bürde	[Ω]	300
Genauigkeit Analogausgang	[%]	0,25
Schnittstellen		
Kommunikationsschnittstelle		IO-Link
Übertragungstyp		COM2 (38,4 kBaud)
IO-Link Revision		1.1
SDCI-Norm		IEC 61131-9
Profile		Smart Sensor

DP3213

Konverter IO-Link - 4...20 mA

CONV IO-LINK/2x4-20mA/IP69K

SIO-Mode		nein	
Benötigte Masterportklasse		A/B	
Prozessdaten analog		2	
Min. Prozesszykluszeit	[ms]	3,6	
Unterstützte DeviceIDs		**Betriebsart**	**DeviceID**
		default	612
Umgebungsbedingungen			
Umgebungstemperatur	[°C]	-25...70	
Hinweis zur Umgebungstemperatur		2000 m: -25...70 °C	
		3000 m: -25...64 °C	
		4000 m: -25...62 °C	
Lagertemperatur	[°C]	-25...70	
Max. zulässige relative Luftfeuchtigkeit	[%]	90; (linear abnehmend bis 50 % (40 °C) nicht kondensierend)	
Max. Höhe über NN	[m]	4000	
Schutzart		IP 67; IP 69K	
Verschmutzungsgrad		2	
Zulassungen / Prüfungen			
MTTF	[Jahre]	298	
Mechanische Daten			
Gewicht	[g]	79,2	
Gewicht (ohne Zubehör und ohne Verpackung)	[g]	28	
Abmessungen	[mm]	63 x 30 x 24,5	
Werkstoffe		Gehäuse: PA	
Werkstoff Überwurfmutter		1.4404 (Edelstahl / 316L)	
Werkstoff Dichtung		FKM	
Anzeigen / Bedienelemente			
Anzeige		Betrieb	1 x LED, grün
		Analogausgang	2 x LED, gelb
Bemerkungen			
Bemerkungen		Weitere Informationen entnehmen Sie bitte der Betriebsanleitung.	
Verpackungseinheit		1 Stück	

DP3213

Konverter IO-Link - 4...20 mA

CONV IO-LINK/2x4-20mA/IP69K

Elektrischer Anschluss - Buchse

Steckverbindung: 1 x M12, gerade; Codierung: A; Arretierung: 1.4404 (Edelstahl / 316L); Dichtung: FKM

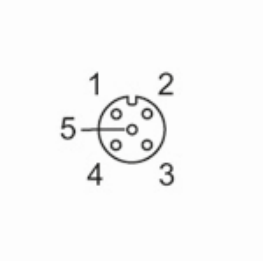

1:	L+
2:	4...20 mA Analogausgang 2
3:	L-
4:	4...20 mA Analogausgang 1
5:	nicht belegt

Elektrischer Anschluss - Stecker

Steckverbindung: 1 x M12, gerade; Codierung: A; Arretierung: 1.4404 (Edelstahl / 316L)

1:	L+ Versorgungsspannung
2:	nicht belegt
3:	L- Versorgungsspannung
4:	C/Q IO-Link