E33208

Adaptador de processo Tri-Clamp

ADA IFM-CLAMP ISO2852 1.5" 3A

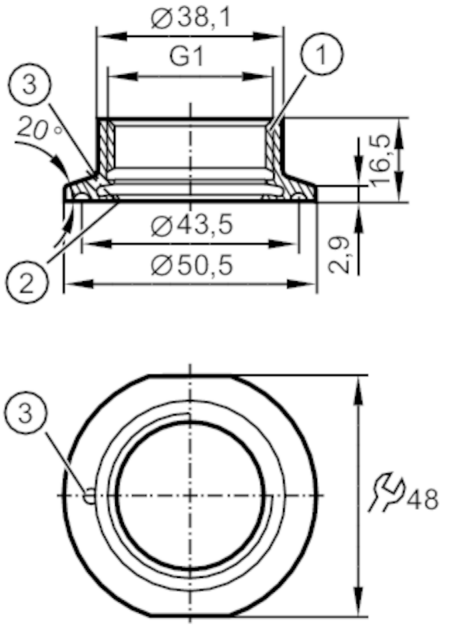

1 Aseptoflex Vario
2 superfície de vedação
3 orifício de purga

CRN EC 1935/2004 EHEDG Certified FDA

Área de aplicação	
Modelo	com porta de escape
Resistência à pressão [bar]	16
Certificações / testes	
Diretiva de equipamentos sob pressão	Uma possível classificação de acordo com o DESP depende da aplicação e deve ser realizada pelo usuário / operador.
Instruções de segurança	A compatibilidade entre fluido e substância do produto deve ser verificada em todas as aplicações.
Dados mecânicos	
Peso [g]	100
Materiais em contato com o fluído	1.4435 (aço inoxidável / 316L) ; características da superfície : Ra<0,4 / Rz 4
Conexão do sensor	G 1 Rosca interna Aseptoflex Vario
Conexão de processo	Clamp DN25...DN40 (1...1,5") DIN 32676 (ISO 2852)
Vedação	anel de vedação
Classe de higiene de acordo com a norma DIN 11866	H4
Acessórios	
Material incluído	anel O: 1 x 24 x 2, EPDM, conforme FDA, E30054
Acessório opcional	anel O: 1 x 24 x 2, FKM, conforme FDA, E30123
	anel de vedação: 1, PEEK, conforme FDA, E30124
Observações	
Unidades por embalagem	1 peça