PL5412

齊平式壓力傳送器

PL-160-SEG14-A-ZVG/US/ /W

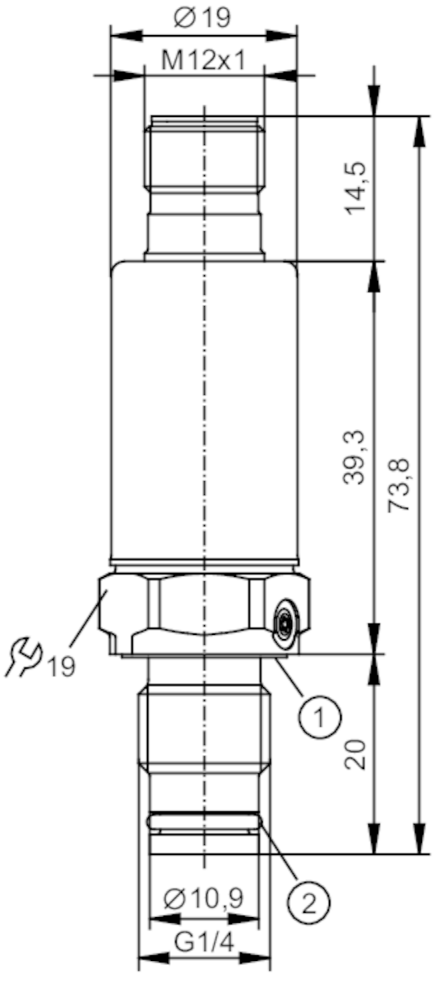

1 密封圈 DIN 3869-14-FKM
2 O形環 8.5 x 1.5 FKM

產品特徵			
輸入和輸出總數	類比輸出數量: 1		
測量範圍	0...160 bar	0...2320 psi	0...16 MPa
製程連接	螺紋連接 G 1/4 外螺紋		

應用			
測量元件	採用膜片密封件技術的薄膜測量元件		
應用	可齊平安裝，適應用於工業應用；應用於工業應用		
介質	軟膏狀的及固體的介質；液體和氣體介質		
介質溫度 [°C]	-20...90		
爆破壓力最小值	1100 bar	15950 psi	110 MPa
抗壓强度	400 bar	5800 psi	40 MPa
注意抗壓强度	靜態		
真空阻抗 [mbar]	-1000		
壓力	相對壓力		

PL5412

齊平式壓力傳送器

PL-160-SEG14-A-ZVG/US/ /W

電氣數據				
工作電壓	[V]	8.5...36 DC		
絕緣電阻最小值	[MΩ]	100; (500 V DC)		
防護等級		III		
反相保護		是		
開機延遲時間	[s]	0.1		
總的輸入/輸出				
輸入和輸出總數		類比輸出數量: 1		
輸出				
輸出數量		1		
輸出信號		類比信號		
類比輸出數量		1		
類比電流輸出	[mA]	4...20		
負載最大值	[Ω]	(Ub – 8,5 V) / 21,5 mA; @8,5V= 0 Ω; @12V max. 160 Ω; @24V max. 720 Ω		
短路保護		是		
過載保護		是		
測量/設定範圍				
測量範圍		0...160 bar	0...2320 psi	0...16 MPa
精度/偏差				
重複精度	[測量範圍值的%]	< ± 0,05; (溫度波動< 10 K)		
特徵曲線偏差	[測量範圍值的%]	< ± 0,5; (包括：安裝擰得過緊導緻的漂移、零點和測量範圍誤差、非線性、遲滯)		
線性偏差	[測量範圍值的%]	< ± 0,1 (BFSL) / < ± 0,2 (LS)		
遲滯偏差	[測量範圍值的%]	< ± 0,2		
長時間穩定性	[測量範圍值的%]	< ± 0,1; (每6個月)		
溫度系數零點	[測量范围值的百分比 / 10 K]	< 0,2 (-25...90 °C)		
溫度系數量程	[測量范围值的百分比 / 10 K]	< 0,15 (-25...90 °C)		
反應時間				
階躍函數反應時間類比輸出	[ms]	2		
工作條件				
環境溫度	[°C]	-25...90		
存儲溫度	[°C]	-25...100		
外殼防護等級		IP 67; IP 69K		
認證/測試				
EMC電磁兼容		DIN EN 61000-6-2		
		DIN EN 61000-6-3		
抗衝擊		DIN EN 60068-2-27	50 g (11 ms)	
抗震		DIN EN 60068-2-6	20 g (10...2000 Hz)	
MTTF	[年]	787		
UL認證		UL認證編號	J046	
		文件數量UL	E174189	

PL5412

齊平式壓力傳送器

PL-160-SEG14-A-ZVG/US/ /W

機械技術數據		
重量	[g]	65
材質		不銹鋼（ 630/1.4542 /17-4 PH ）; 不鏽鋼(1.4404 / 316L); PEI
材質(潮濕部件)		不銹鋼（ 630/1.4542 /17-4 PH ）; 不鏽鋼(1.4435 / 316L); FKM
最小壓力循環		6千萬; (在額定壓力的1.2倍)
旋緊扭矩	[Nm]	25...35; (推薦的旋緊扭矩; 取決於潤滑 、密封及壓力等級)
製程連接		螺紋連接 G 1/4 外螺紋
製程連接密封		FKM
應用於壓力轉移的填充液		NEOBEE（ 食品級，符合FDA規範 ）

附件	
供貨範圍	O形環 : 8,5mm x 1,5mm, FKM, E30517
	扁平密封圈 : G1/4 DIN EN ISO 1179-2, FKM, E30145
附件(可選)	O形環 : 5 x (8,5mm x 1,5 mm), FKM, E30517
	O形環 : 1 x (8,5mm x 1,5 mm), FFFM, E30518
	O形環 : 5 x (8,5mm x 1,5 mm), EPDM, E30519
	扁平密封圈 : 10 x G/1/4 DIN EN ISO 1179-2, FKM, E30145
	扁平密封圈 : 1 x G/1/4 DIN EN ISO 1179-2, FFKM, E30520
	扁平密封圈 : 10 x G/1/4 DIN EN ISO 1179-2, EPDM, E30442

注釋	
注釋	BFSL = Best Fit Straight Line
	LS = 極限點設定
包裝單位	1 件數

電氣連接

連接器: 1 x M12; 編碼: A

PL5412

齊平式壓力傳送器

PL-160-SEG14-A-ZVG/US/ /W

連接

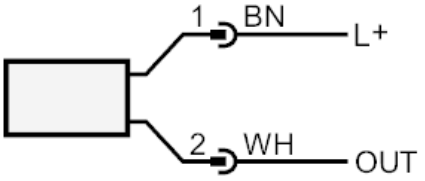

OUT	類比輸出 顏色符合DIN EN 60947-5-6標準 芯線顏色：
BN	棕色
WH	白色