EVC083

コネクタ(ソケット)

ADOGH040MSS0020H04

「ドキュメントとダウンロード」の注記をご覧ください。

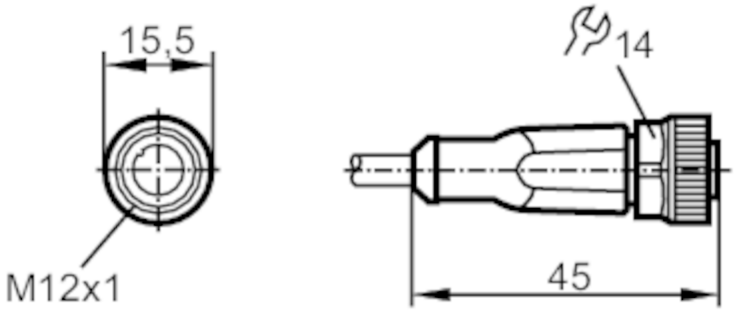

アプリケーション		
特長		シリコンフリー, ハロゲンフリー, 金メッキ接点, 耐摺動屈曲性
シリコンフリー		有
電気的仕様		
使用電源電圧範囲	[V]	AC < 250 / DC < 300
保護クラス		II
最大負荷電流 (合計)	[A]	4
使用環境条件		
使用周囲温度	[°C]	-25～90
使用周囲温度に関する注意		cULus: ...75 °C
使用周囲温度 (可動部)	[°C]	-25～90
使用周囲温度について (可動部)		cULus: ...75 °C
保存温度	[°C]	-25～55
保存湿度	[%]	10～100
製品保管条件に関する気象条件クラス		1K22/ DIN 60721-3-1
保護構造		IP 65, IP 67, IP 68, IP 69K
機械的仕様		
重量	[g]	565.2
外形寸法	[mm]	15.5 x 15.5 x 45
材質		外装: TPU オレンジ色, シーリング(パッキン): FKM

EVC083

コネクタ(ソケット)

ADOGH040MSS0020H04

ロックリング材質	真鍮, ニッケルメッキ	
耐摺動屈曲性	有	
耐摺動屈曲性	曲げ半径	最小 10 x ケーブル直径
	移動速度	最大 3.3 m/s (5 mの水平移動), 最大加速度 5 m/s²
	曲げサイクル	> 5 Mio.
	耐捻回性	± 180 °/m

備考

備考	「ドキュメントとダウンロード」の注記をご覧ください。
梱包数	1 個

電気接続

ケーブル: 20 m, PUR, ハロゲンフリー, 黒, Ø 4.3 mm, 4 x 0.34 mm² (42 x Ø 0.1 mm)

電気接続 - ソケット

コネクタ式: 1 x M12, ストレート, コーディング: A, 締結部: 真鍮, ニッケルメッキ, コンタクト: 金メッキ, 締付トルク: 0.6～1.5 Nm

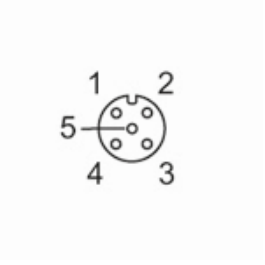

接続

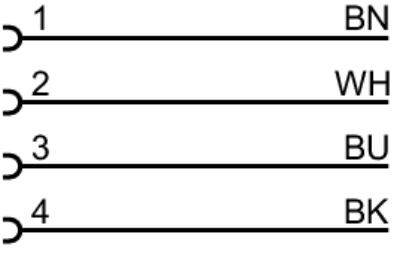

	芯線色：
BK =	黒
BN =	茶
BU =	青
WH =	白

EVC083

コネクタ(ソケット)

ADOGH040MSS0020H04

特性図等

ディレーティング特性

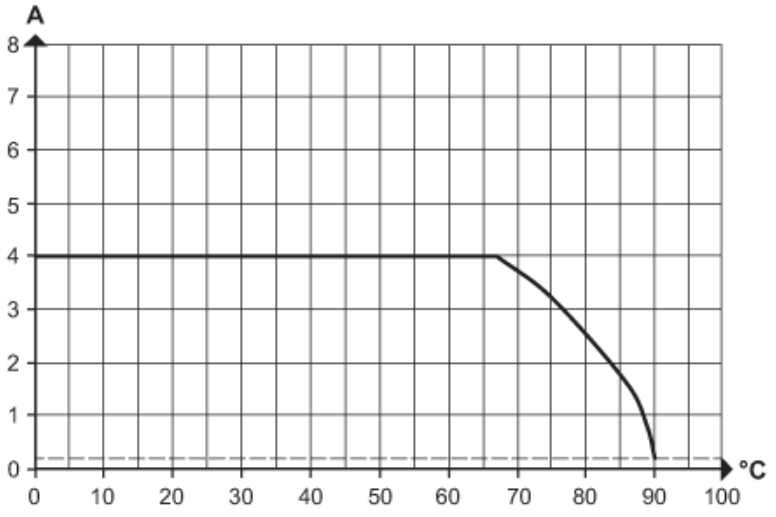

ディレーティングImax * 0.8 (DIN EN 60512-5-2)

X 使用周囲温度 [°C]

Y 電流 [A]