O3R225

3Dカメラ

O3RIOOKG/2D3D/ZN/O/W/105

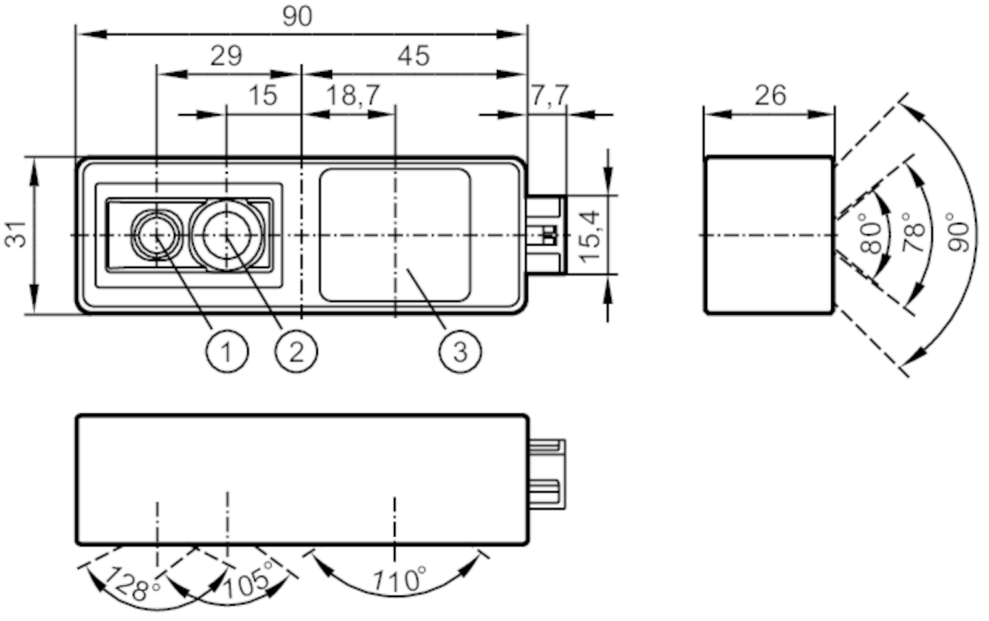

1 2Dカメラ
2 3Dセンサ
3 照明ユニット

製品特性		
画像分解能	[px]	1280 x 800
画像分解能(3D)	[px]	224 x 172
視野角度	[°]	128 x 80
視野角度（水平 x 垂直）	[°]	105 x 78
繰返し周波数	[Hz]	20
繰返し周波数(3D)	[Hz]	20
電気的仕様		
使用電源電圧範囲	[V]	DC 19.2～28.8
消費電流	[mA]	800
消費電力	[W]	8.6,（(FPS x 0.32) + 2.2, FPS = Framerate Head)
イメージセンサ		PMD 3D ToF-Chip / 2D Chip
内部照明		有,（赤外線: 940 nm 不可視光線）
監視範囲		
画像分解能	[px]	1280 x 800
画像分解能(3D)	[px]	224 x 172
視野角度	[°]	128 x 80
視野角度（水平 x 垂直）	[°]	105 x 78
繰返し周波数	[Hz]	20
繰返し周波数(3D)	[Hz]	20
インターフェース		
通信規格		FPD-Link

O3R225

3Dカメラ

O3RIOOKG/2D3D/ZN/O/W/105

コネクタのタイプ	HFM (Mini-Fakra)	

使用環境条件

使用周囲温度 [°C]	-10～40	
保存温度 [°C]	-40～85	
保護構造	IP 54	

試験 / 認証

EMC	EN IEC 61000-64	放射妨害波耐性 / 住宅･商業･軽工業環境
	EN IEC 61000-6-2	ノイズ耐性 / 産業環境
衝撃耐性	EN 60068-2-27	50 (x 9.81 m/s²) / (11 ms) 繰返し無し
	EN 60068-2-27	40 (x 9.81 m/s²) / (6 ms) 繰返し有り
振動耐性	EN 60068-2-6	2 (x 9.81 m/s²) / (10～150 Hz)
	EN 60068-2-64	2.3 (x 9.81 m/s²) RMS / (10～500 Hz)
レーザー保護クラス	1	
安全上の注意事項	注意:	不可視レーザ光
	レーザクラス:	1
		IEC 60825-1:2014
		Complies with 21 CFR 1040.10 except for conformance with IEC 60825-1 Ed. 3, as described in Laser Notice No. 56, dated May 8, 2019.
電気的安全性	EN 61010-2-201	電力は必ずPELV回路から供給してください。

機械的仕様

重量 [g]	170.9
外形寸法 [mm]	90 x 31 x 26
材質	外装: 亜鉛ダイキャスト コーティング, 保護カバー: PMMA ，ウインド、 検出範囲: ガラス / PMMA ，ハウジング裏側: アルミニウム コーティング
締付トルク [Nm]	< 0.8

備考

梱包数	1 個

電気接続

コネクタ式: Dual-HFM

その他のデータ

視野サイズ

距離 [m]	長さ [m]	幅 [m]
1.00	2.60	1.70
2.00	5.20	3.35
3.00	7.80	5.05
4.00	10.40	6.70

O3R225

3Dカメラ

O3RIOOKG/2D3D/ZN/O/W/105

ピクセルの距離測定再現性

測定範囲 / 距離 [m]	グレーな物体（反射率18%）の測定距離値の繰返し精度 [mm]	精度 [mm]
	標準値	標準値
0～1	± 7	± 9
1～2	± 15	± 10
2～3	± 30	± 12
3～4	± 51	± 13

画像中心部の物体

使用周囲温度 20° C

反射率18%～90%で測定

繰返し精度はフィルタ機能で最適化可能

温度ドリフト

温度範囲	-10～40 °C
温度ドリフト [mm/K]	0.1