E30444

IO-Link 리피터

IO-LINK REPEATER

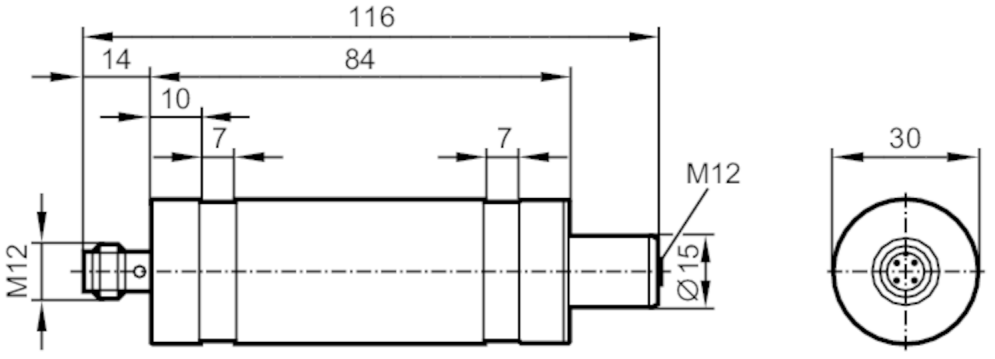

어플리케이션			
특수성(시스템)		금으로 도금한 접속점	
전기적 데이터			
동작 전압	[V]	18...30 DC	
정격전압 DC	[V]	24	
전류소모	[mA]	< 20	
보호 클래스		III	
양극성 전환 방지		yes; (마스터 측면에)	
과 전압 제어장치		yes; (내장됨)	
전압용 서지 보호		L- 사이, 핀 5 및 접지	L+ 사이, 시그널 케이블 및 접지
		서지의 경우 Umax = 45 V	서지의 경우 Umax = 90 V
		일반 작동의 경우 Umin = 30 V	일반 작동의 경우 Umin = 60 V
전류용 서지 보호		서지 전류	누설 전류
		Imax = 25 A	Imax = 10 µ
Power-on 지연시간	[s]	< 2; (리피터 당)	
포트당 정격전류	[A]	0,84; (Port Class A; Port Class B: 2)	
주기 데이터 지연시간		최대 2 주기; (리피터 당)	
프로세스 데이터 지연시간		최대 1 주기; (리피터 당)	
인터페이스			
통신 인터페이스		IO-Link	
Unterstützte IO-Link Revision		1.0; 1.1	
Unterstützte Masterportklasse		A / B	
전송 타입		COM1 (4,8 kBaud); COM2 (38,4 kBaud); COM3 (230,4 kBaud)	
SDCI 표준		IEC 61131-9	
SIO 모드		아니오	
작동 조건			
주변온도	[°C]	-25...65	
저장온도	[°C]	-40...85	
보호등급		IP 68; IP 69K; (7 일 / 3m 물 깊이 / 0,3 bar: IP 68)	

E30444

IO-Link 리피터

IO-LINK REPEATER

테스트 / 인증서			
EMC		DIN EN 61000-6-2	
		DIN EN 61000-6-4	플라스틱 탱크 또는 열린 금속 탱크
쇼크 내구성		DIN EN 60068-2-27	50 g (11 ms)
진동 내구성		DIN EN 60068-2-6	20 g (10...2000 Hz)
MTTF	[년 (해)]	409	
UL 인증서		파일 번호 UL	E205959

기계적 데이터		
무게	[g]	212
재질		스텐레스 (1.4404 / 316L); PEI; PA 강화된 광화이버; 플루오르 탄성고무 (FKM); 접지 클램프: 스텐레스 (1.4301 / 304)

디스플레이 / 작동 요소		
디스플레이		1 x LED
	작동	녹색
	IO-Link	녹색
	오류	적색

비고	
비고	최대 케이블 길이에 대한 정보는 사용설명서를 참조하십시오
	기능성 접지 사전 장착된 접지 클램프를 통함
	상세정보는 사용 설명서를 참조하시기 바랍니다
포장당	1 갯수

전기적 연결

전기적 연결 - 소켓

커넥터: 1 x M12; 코딩: A; 접촉점: 금으로 도금함

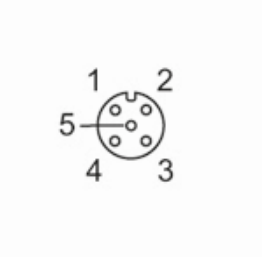

Port Class A	
1	L+
2	브릿지됨 , 전기 절연형
3	L-
4	C: IO-Link
5	브릿지됨 , 전기 절연형

Port Class B	
1	L+
2	P24
3	L-
4	C: IO-Link
5	N24

E30444

IO-Link 리피터

IO-LINK REPEATER

전기적 연결 - 플러그

커넥터: 1 x M12; 코딩: A; 접촉점: 금으로 도금함

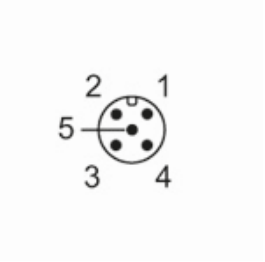

연결부

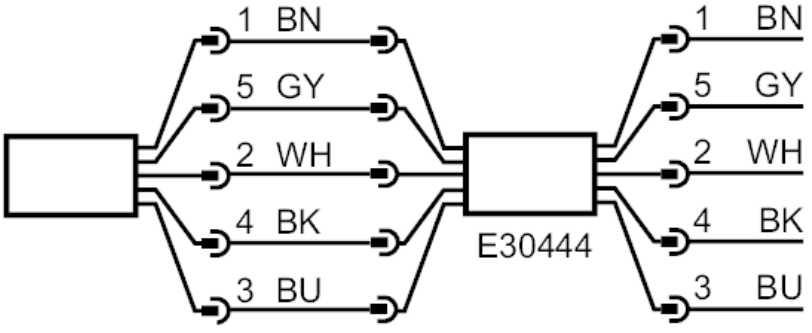

BK:	흑색
BN:	갈색
BU:	청색
WH:	흰색
GY:	회색
	DIN EN 60947-5-2가 준수된 색상

Port Class A

1	L+
2	브릿지됨 , 전기 절연형
3	L-
4	C: IO-Link
5	브릿지됨 , 전기 절연형

Port Class B

1	L+
2	P24
3	L-
4	C: IO-Link
5	N24