SDG450

Contador de aire comprimido

SDG3"/METRIS PB DN80

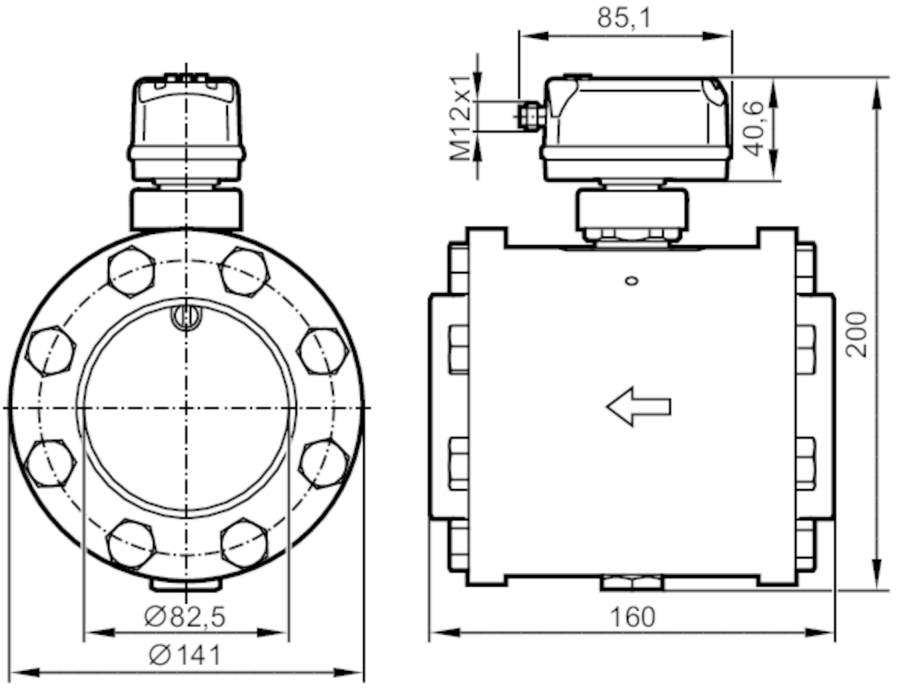

Características del producto			
Número de entradas y salidas		Número de salidas digitales: 2; Número de salidas analógicas: 1	
Rango de medición		0,6...143,9 m/s	12...2769 m³/h
Conexión de proceso		collarín DN80 según:DIN EN 10220	
Campo de aplicación			
Aplicación		para aplicaciones industriales	
Fluidos		Aire comprimido	
Temperatura del fluido	[°C]	-10...60	
Presión de rotura mín.	[bar]	64	
Presión de rotura mín.	[MPa]	6,4	
Resistencia a la presión	[bar]	16	
Resistencia a la presión	[MPa]	1,6	
Datos eléctricos			
Tensión de alimentación	[V]	18...30 DC; (según SELV/PELV)	
Consumo de corriente	[mA]	< 80	
Clase de protección		III	
Protección contra inversiones de polaridad		sí	
Retardo a la disponibilidad	[s]	1	
Entradas/salidas			
Número de entradas y salidas		Número de salidas digitales: 2; Número de salidas analógicas: 1	

SDG450

Contador de aire comprimido

SDG3"/METRIS PB DN80

Entradas			
Entradas		reseteo del contador	
Salidas			
Señal de salida		señal de conmutación; señal analógica; señal de impulsos; IO-Link; (configurable)	
Alimentación		PNP/NPN	
Número de salidas digitales		2	
Función de salida		normalmente abierto / normalmente cerrado; (parametrizable)	
Caída de tensión máx. de la salida de conmutación DC	[V]	2,5	
Corriente máxima permanente de la salida de conmutación DC	[mA]	150; (por cada salida)	
Número de salidas analógicas		1	
Salida analógica de corriente	[mA]	4...20; (escalable)	
Carga máx.	[Ω]	500	
Salida de impulsos		Contador de volumen de consumo	
Protección contra cortocircuitos		sí	
Tipo de protección contra cortocircuitos		pulsada	
Resistente a sobrecargas		sí	
Rango de configuración / medición			
Rango de medición		0,6...143,9 m/s	12...2769 m³/h
Rango de visualización		1,2...172,7 m/s	24...3323 m³/h
En pasos de		0,1 m/s	1 m³/h
Supervisión de presión			
Rango de medición	[bar]	-1...16	
Rango de visualización	[bar]	-1...20	
Resolución	[bar]	0,05	
Punto de conmutación SP	[bar]	-0,92...16	
Punto de desconmutación rP	[bar]	-1...15,92	
Punto inicial analógico	[bar]	-1...12,8	
Punto final analógico	[bar]	2,2...16	
En intervalos de	[bar]	0,01	
Supervisión de cantidades de caudal			
Rango de medición		0...100000000 m³	0...353146667,2 scf
Rango de visualización		0...100000000 m³	0...353146667,2 scf
Punto de conmutación SP		0,001...10000000 m³	0,05...353146667,2 scf
Valor de impulso		0,001...10000000 m³	0,05...353146667,2 scf
En intervalos de		0,0001 m³	0,005 scf
Longitud de pulso	[s]	0,002...2	
Supervisión de temperatura			
Rango de medición		-10...60 °C	14...140 °F
Rango de visualización		-24...74 °C	-11,2...165,2 °F
Resolución		0,2 °C	0,5 °F
Punto de conmutación SP		-9,7...60 °C	14,6...140 °F

SDG450

Contador de aire comprimido

SDG3"/METRIS PB DN80

Punto de desconmutación rP	-10...59,7 °C	14...139,4 °F
Punto inicial analógico	-10...46 °C	14...114,8 °F
Punto final analógico	4...60 °C	39,2...140 °F
En intervalos de	0,1 °C	0,1 °F
Precisión / diferencias		
Precisión en el rango de medición	Clase 141: ± (3 % MW + 0,3 % MEW); Clase 344: ± (6 % MW + 0,6 % MEW) ; Calidad del aire según ISO 8573-1:2010; Condiciones de referencia: Tramo de entrada >= 135 cm Tramo de salida >= 19 cm; Temperatura de referencia: 18..26 °C; caudal volumétrico estándar 12...1539 m³/h; (caudal volumétrico estándar DIN_ISO_2533 15 °C , 1013,25 mbar, 0 % r.H.)	
Supervisión de presión		
Repetibilidad [% del valor final]	± 0,2	
Exactitud señal analógica [% del valor final]	< ± 0,5; (BFSL = Best Fit Straight Line (configuración del valor mínimo))	
CT más alto del margen [% MEW / 10 K]	± 0,3	
CT más alto del punto cero [% MEW / 10 K]	± 0,1	
Supervisión de temperatura		
Exactitud [K]	± 0,5; (con caudal en los límites del rango de medición de caudal)	
Tiempos de reacción		
Tiempo de respuesta [s]	0,1; (dAP = 0)	
Atenuación del valor del proceso dAP [s]	0...5	
Supervisión de presión		
Tiempo de respuesta [s]	0,05	
Supervisión de temperatura		
Tiempo de respuesta dinámico T05 / T09 [s]	T09 = 0,5	
Software / programación		
Opciones de parametrización	histéresis / ventana; normalmente abierto / normalmente cerrado; salida de corriente/ impulsos; la pantalla se puede girar / desactivar; Unidad de indicación; totalizador	
Interfaces		
Interfaz de comunicación	IO-Link	
Tipo de transmisión	COM2 (38,4 kBaud)	
Revisión IO-Link	1.1	
Norma SDCI	IEC 61131-9 CDV	
Perfiles	Digital Measuring Sensor (0x800A), Identification and Diagnosis (0x4000)	
Modo SIO	sí	
Tipo de puerto maestro requerido	A	
Datos del proceso analógicos	8	
Datos del proceso binarios	2	
Tiempo mínimo del ciclo de proceso [ms]	7,2	
DeviceIDs compatibles	**Modo de funcionamiento**	**DeviceID**
	default	1539

SDG450

Contador de aire comprimido

SDG3"/METRIS PB DN80

Condiciones ambientales			
Temperatura ambiente	[°C]	0...60	
Temperatura de almacenamiento	[°C]	-20...85	
Humedad relativa del aire máx.	[%]	90	
Grado de protección		IP 65; IP 67	
Homologaciones / pruebas			
CEM		DIN EN 60947-5-9	
Resistencia a las vibraciones		DIN EN 68000-2-6	5 g (10...2000 Hz)
MTTF	[años]	167	
Directiva sobre equipos a presión		Modul A; aplicable para fluidos del grupo 2; fluidos del grupo 1 previa solicitud	
Datos mecánicos			
Peso	[g]	11760	
Materiales		PBT+PC-GF30; PPS GF40; inox (1.4301 / 304); inox (1.4305 / 303); inox (1.4404 / 316L); FKM	
Materiales en contacto con el fluido		inox (1.4301 / 304); inox (1.4404 / 316L); FKM; céramica vidrio pasivado; PPS GF40; Al2O3 (céramica); acrilato; Sección de tubo normalizado: acero galvanizado	
Conexión de proceso		collarín DN80 según:DIN EN 10220	
Indicaciones / elementos de mando			
Indicador			pantalla a color 1,44", 128 x 128 píxeles
			2 x LED, amarillo
Notas			
Notas		MW = Valor de medición	
		MEW = valor final del rango de medición	
		D = diámetro interior de la tubería	
		Los rangos de medición, indicación y configuración se refieren a la corriente de volumen estándar según DIN ISO 2533	
		Para más información relativa a instalación y funcionamiento consulte las instrucciones de uso.	
Cantidad por pack		1 unid.	

Conexión eléctrica

Conector: 1 x M12; codificación: A

SDG450

Contador de aire comprimido

SDG3"/METRIS PB DN80

Conexión

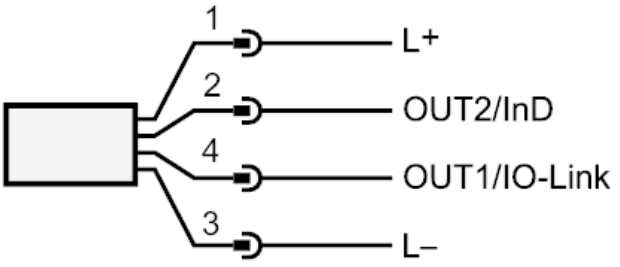

OUT1/IO-Link:	Umbral de la salida Caudal
	Umbral de la salida Temperatura
	Umbral de la salida Presión
	Salida de impulsos contador de cantidades
	salida de señal Contadores con visualizador y con preselección
OUT2/InD:	Umbral de la salida Caudal
	Umbral de la salida Temperatura
	Umbral de la salida Presión
	Salida analógica Caudal
	Salida analógica Temperatura
	Salida analógica Presión
	salida de señal Contadores con visualizador y con preselección
	Salida de impulsos contador de cantidades
	Entrada reseteo del contador