PL1506

Vazební tlakový senzor

PL-2,5-REA12-A-DKG/US/ /

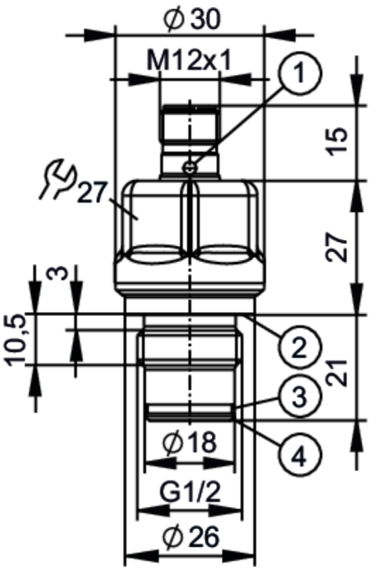

1 LED
2 Těsnění DIN EN ISO 1179-2
3 Drážka pro O-kroužek 16,4 x 1,0
4 oblast pro kovové těsnění

Vlastnosti výrobku			
Počet vstupů a výstupů	Po digitálních výstupů: 1; Počet analogových výstupů: 1		
Měřící rozsah	-125...2500 mbar	-1,82...36,3 psi	-12,5...250 kPa
Procesní připojení	závitové připojení G 1/2 vnější závit		
Oblast nasazení			
Speciální vlastnosti	Pozlacené kontakty		
Měřící element	keramicko-kapacitní tlaková měřící buňka		
Hlídání teploty	ano		
Aplikace	zapuštěná montáž pro průmyslové aplikace; pro průmyslové nasazení		
Média	Pastová média a média obsahující pevné částice; Kapalná média; jiná média na objednávku		
Teplota média [°C]	-25...110; (montáž pod omítku s nulovou těsností pomocí těsnění kov-kov. přípustné teploty jiných provedení těsnění viz těsnicí materiály v části "Příslušenství".)		
Min. destrukční tlak	50000 mbar	725 psi	5000 kPa
Odolnost proti tlaku	30000 mbar	435 psi	3000 kPa
Vakuová odolnost [mbar]	-1000		
Druh tlaku	relativní tlak; vakuum		
Bez mrtvého prostoru	ano		
Elektrická data			
Provozní napětí [V]	9,6...30 DC		
Min. izolační odpor [MΩ]	100; (500 V DC)		
Třída krytí	III		
Ochrana proti přepólování	ano		
Funkce "hlídací pes" integrována	ano		

PL1506

Vazební tlakový senzor

PL-2,5-REA12-A-DKG/US/ /

2-vodič		
Proudový odběr	[mA]	3,5...21,5
Přípravná zpožďovací doba	[s]	< 1
3-vodič		
Proudový odběr	[mA]	< 30
Přípravná zpožďovací doba	[s]	< 0,5
Vstupy / výstupy		
Počet vstupů a výstupů		Po digitálních výstupů: 1; Počet analogových výstupů: 1
Výstupy		
Celkový počet výstupů		2
Výstupní signál		analogový signál; IO-Link (konfigurovatelný)
Po digitálních výstupů		1; (IO-Link)
Počet analogových výstupů		1
Analogový proudový výstup	[mA]	4...20; (škálovatelný; 1:5)
Maximální zátěž	[Ω]	(Ub - 9,6 V) / 21,5 mA; 670 Ω (Ub = 24 V)
Odolné proti zkratu		ano
Ochrana proti přetížení		ano

Měřící / nastavovací rozsah			
Měřící rozsah	-125...2500 mbar	-1,82...36,3 psi	-12,5...250 kPa
Analogový startovací bod	-125...2000 mbar	-1,81...29,01 psi	-12,5...200 kPa
Analogový koncový bod	375...2500 mbar	5,44...36,26 psi	37,5...250 kPa
V krocích po	0,5 mbar	0,02 psi	0,05 kPa
Nastavení z výroby	ASP = 0,0 mbar	AEP = 2500 mbar	
	ASP = 0,0 psi	AEP = 36,26 psi	
	ASP = 0,0 kPa	AEP = 250,0 kPa	
Hlídání teploty			
Měřící rozsah	-25...110 °C	-13...230 °F	

Přesnost / odchylky		
Opakovací přesnost	[% rozpětí]	< ± 0,1; (při teplotních výchylkách < 10 K; Turn down 1:1)
Odchylka od charakteristiky	[% rozpětí]	< ± 0,5; (linearita vč. hystereze a opakovatelnost, nastavení mezní hodnoty podle DIN EN IEC 62828-1)
Odchylka linearity	[% rozpětí]	< ± 0,15; (Turn down 1:1)
Odchylka hystereze	[% rozpětí]	< ± 0,15; (Turn down 1:1)
Dlouhodobá stabilita	[% rozpětí]	< ± 0,1; (Turn down 1:1; za rok)
Teplotní koeficient nulového bodu	[% rozpětí / 10 K]	< ± 0,1 (-25...85 °C) < ± 0,3 (85...110 °C)
Teplotní koeficient rozpětí	[% rozpětí / 10 K]	< ± 0,1 (-25...85 °C) < ± 0,3 (85...110 °C)
Hlídání teploty		
Přesnost	[K]	± 2.5 K + (0.045 x (ambient temperature - medium temperature))

Reakční doby		
Hodnota tlumicího procesu dAP	[s]	0...99,99

PL1506

Vazební tlakový senzor

PL-2,5-REA12-A-DKG/US/ /

Tlumení analogového výstupu dAA	[s]	0...99,99	
2-vodič			
Doba reakce na skokovou změnu analogového výstupu	[ms]	12	
3-vodič			
Doba reakce na skokovou změnu analogového výstupu	[ms]	3	
Hlídání teploty			
Dynamika reakce T05 / T09	[s]	< 10 / < 25; (DIN EN 60751 voda; > 0,9 m/s)	
Rozhraní			
Komunikační rozhraní		IO-Link	
Typ přenosu		COM2 (38,4 kBaud)	
IO-Link verze		1.1	
Norma SDCI		IEC 61131-9	
Profily		Smart Sensor ED2: Identification and Diagnosis (0x4000), Measurement Data Channel (0x800A)	
Mód SIO		ne	
Potřebná třída Masterport		A; (když pin 2 není připojen: B)	
Min. doba procesního cyklu	[ms]	3,5	
IO-Link rozlišování tlaku	[mbar]	0,5	
IO-Link rozlišování teploty	[K]	0,2	
Procesní data IO-Link (cyklická)		**Funkce**	**délka bitu**
		tlak	16
		teplota	16
		stav zařízení	4
Funkce IO-Link (acyklické)		tag specifický pro aplikaci; vnitřní teplota	
Podporovaná ID zařízení		**Druh provozu**	**ID zařízení**
		default	1436
Okolní podmínky			
Okolní teplota	[°C]	-25...90	
Skladovací teplota	[°C]	-40...100	
Krytí		IP 67; IP 68; IP 69	
Schválení / zkoušky			
Elektromagnetická kompatibilita (EMC)		DIN EN 61326-1	
Odolnost vůči rázům		DIN EN 60068-2-27	50 g (11 ms)
Odolnost proti vibracím		DIN EN 60068-2-6	20 g (10...2000 Hz)
MTTF	[let]	427	
Certifikát UL		Enclosure type	Type 1
		Číslo schválení UL	J050
		Číslo souboru UL	E174189
Mechanická data			
Hmotnost	[g]	112,75	
Materiály		nerezová ocel (1.4435 / 316L); nerezová ocel (1.4404 / 316L); PA; PTFE; FKM	

PL1506

Vazební tlakový senzor

PL-2,5-REA12-A-DKG/US/ /

Materiál, který je v kontaktu s médiem		nerezová ocel (1.4435 / 316L); Al2O3 (Keramika); povrchové vlastnosti : Ra < 0,4 / Rz 4; PTFE; (FKM pro těsnění s těsněním DIN EN ISO 1179-2, viz návod k obsluze)
Min. tlakových cyklů		100 millionů
Utahovací moment	[Nm]	25
Procesní připojení		závitové připojení G 1/2 vnější závit

Zobrazení / ovládací prvky

Zobrazení	Zobrazovací jednotka	2 LED, zelená

Příslušenství

Dodané položky	Těsnění: G1/2, FKM DIN EN ISO1179-2 (-15...110°C), E30492
Příslušenství (volitelné)	Těsnění: G1/2, FKM DIN EN ISO1179-2 (-15...110°C), E30492
	Těsnění: G1/2, EPDM DIN EN ISO1179-2 (-25...110°C), E30451
	Těsnění: G1/2, FFKM DIN EN ISO1179-2 (-5...110°C), E30513
	O kroužek: 16,4 x 1, FKM (-15...110°C), E30510
	O kroužek: 16,4 x 1, EPDM (-25...110°C), E30511
	O kroužek: 16,4 x 1, FFKM (-5...110°C), E30512

Upozornění

Obsah balení	1 ks

Elektrické připojení

konektorové provedení: 1 x M12; kódování: A; Kontakty: Pozlaceno

Připojení

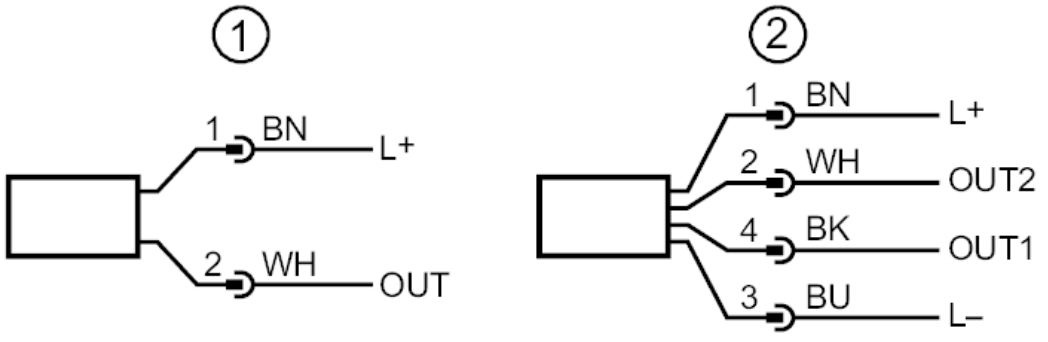

1	Připojení pro 2-vodičový provoz (analogový)
2	Připojení pro 3-vodičový provoz (analogový / IO-Link)
	OUT1: IO-Link
	OUT2: Analogový výstup